MONTERING - WIRERÄCKE - FOT MED RÖR

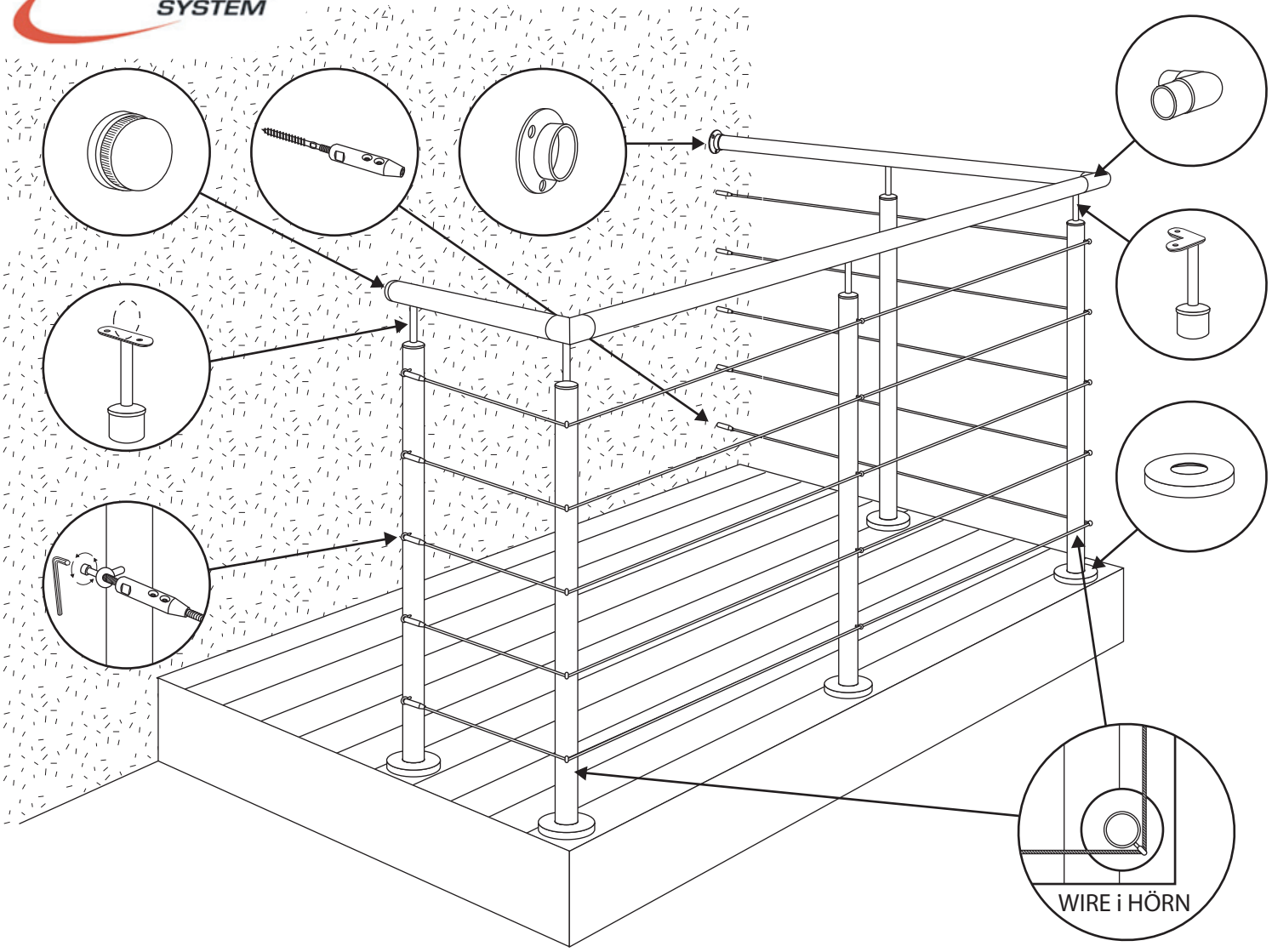

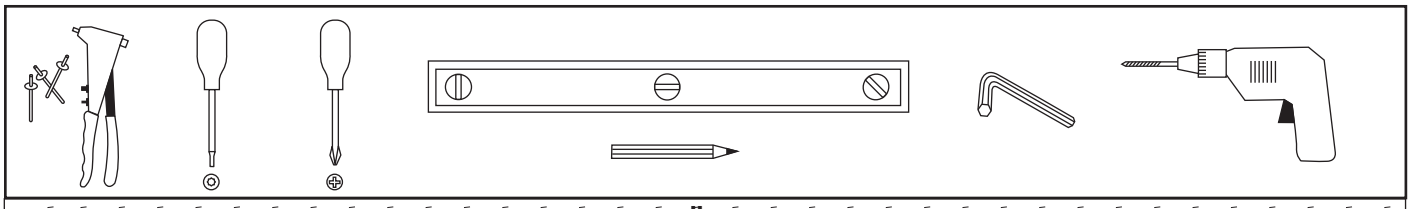

VÄGG

Rekomenderat max mått mellan stolpar är c/c 1500 mm.

Centrum stolpe i ytterhörn placeras 70 mm in från båda hållen så att foten får plats.

Startmått från vägg, placera c/c stolpe 100 mm ut.

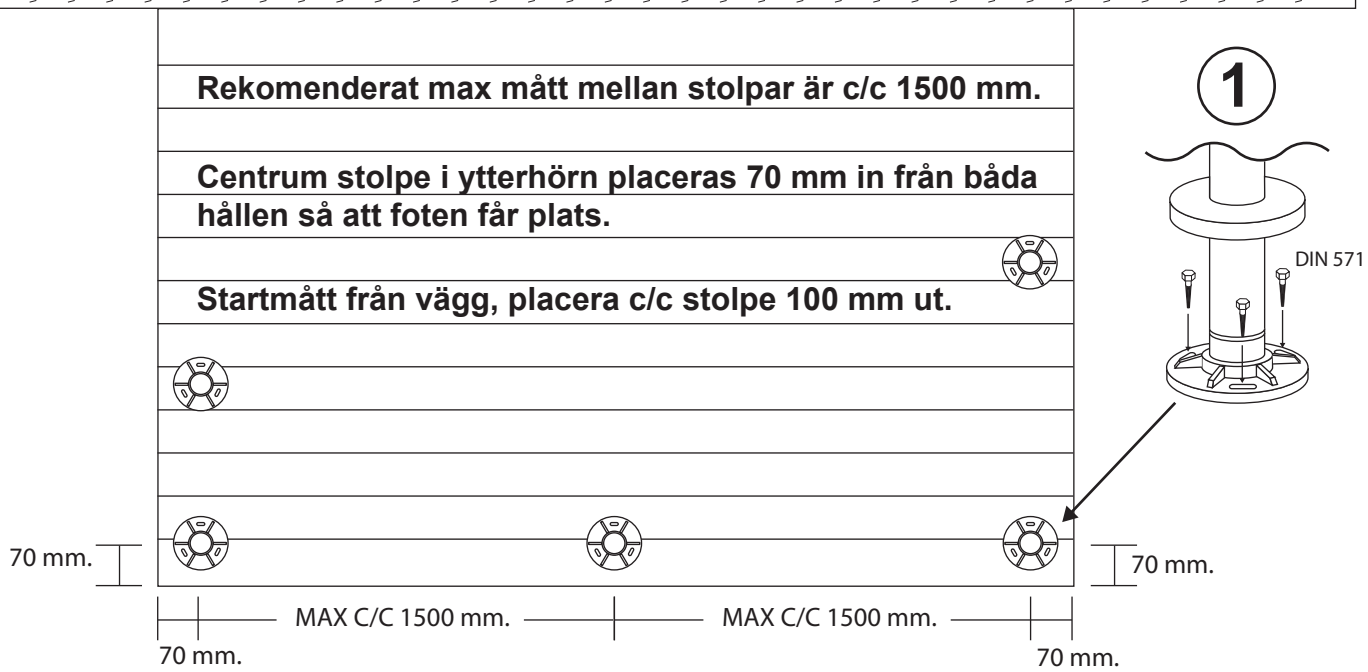

MARIFIX SYSTEM

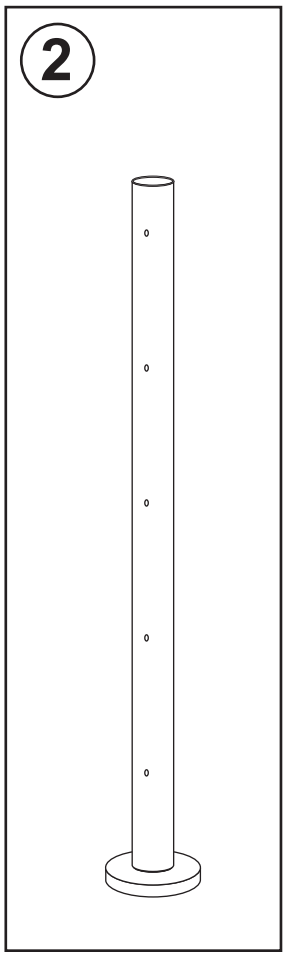

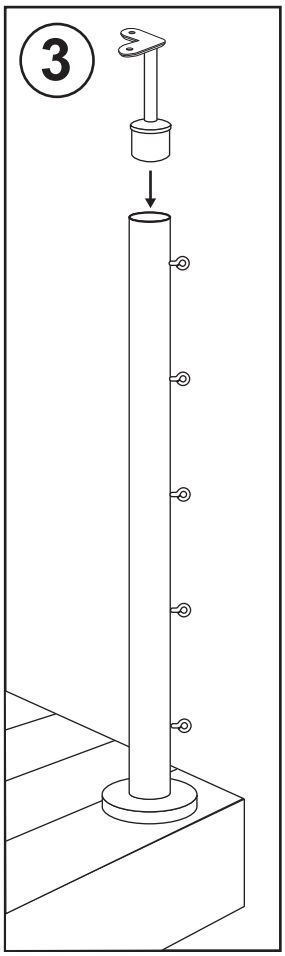

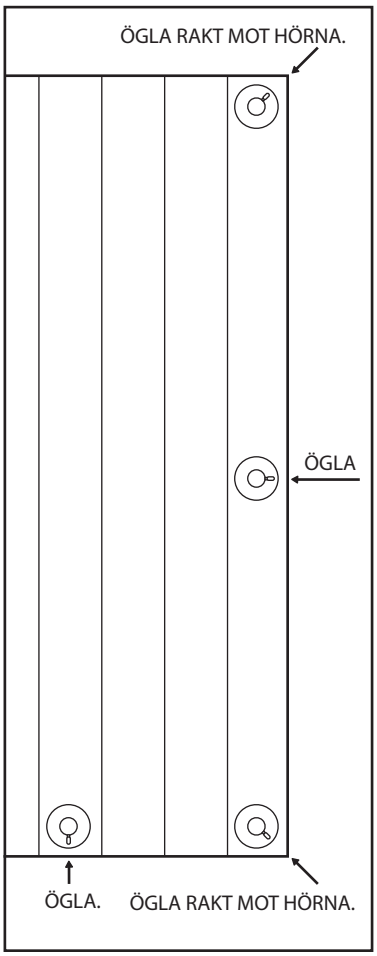

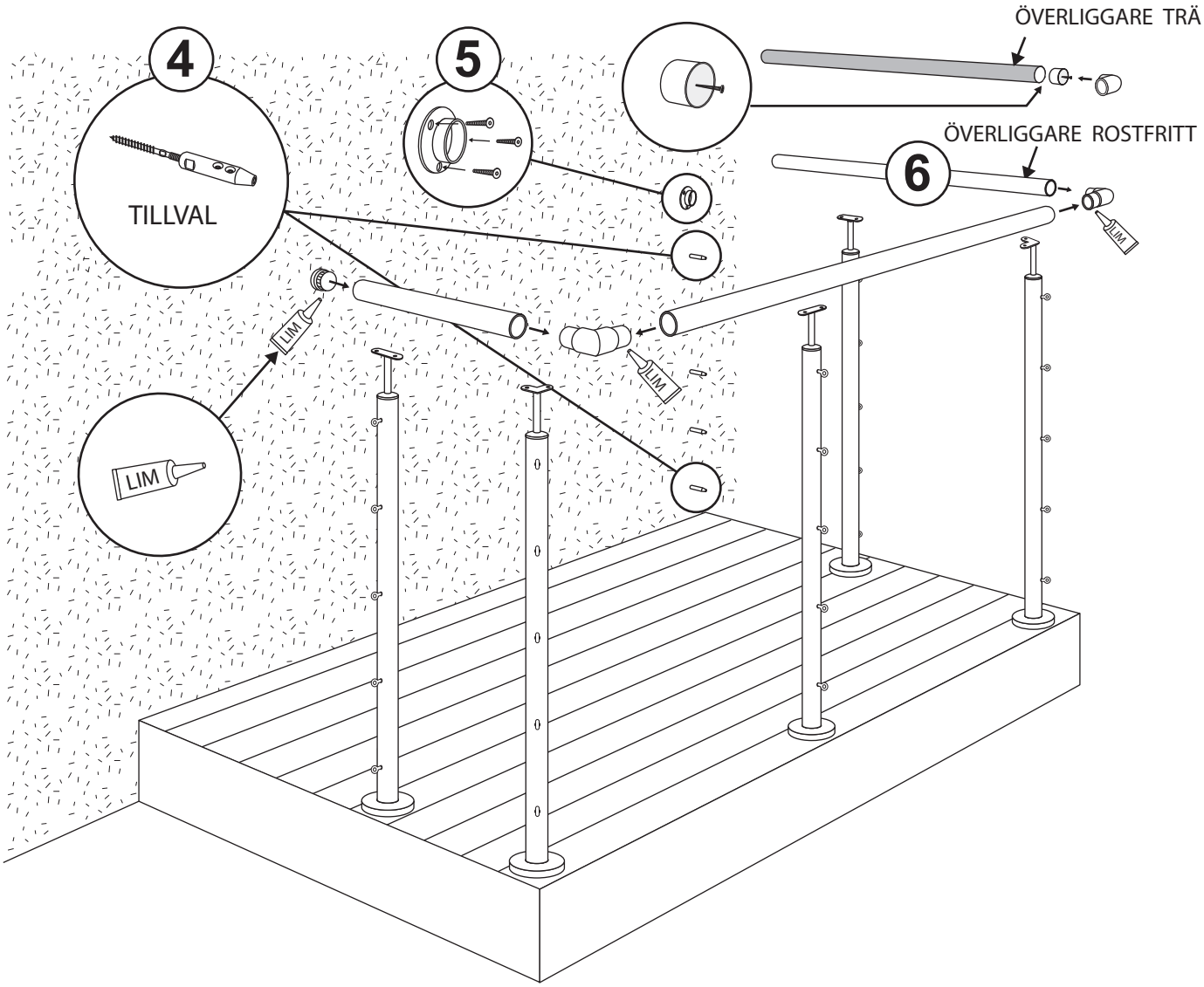

MONTERING AV ÖVERLIGGARE - LEDSTÅNG

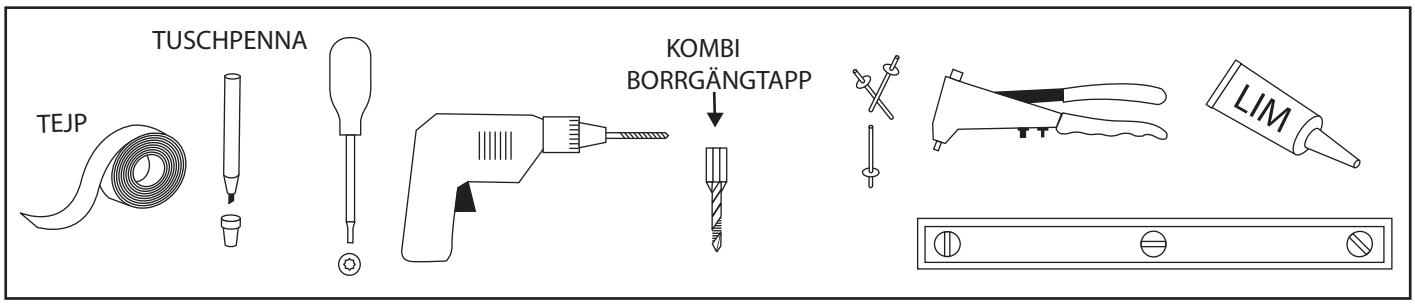

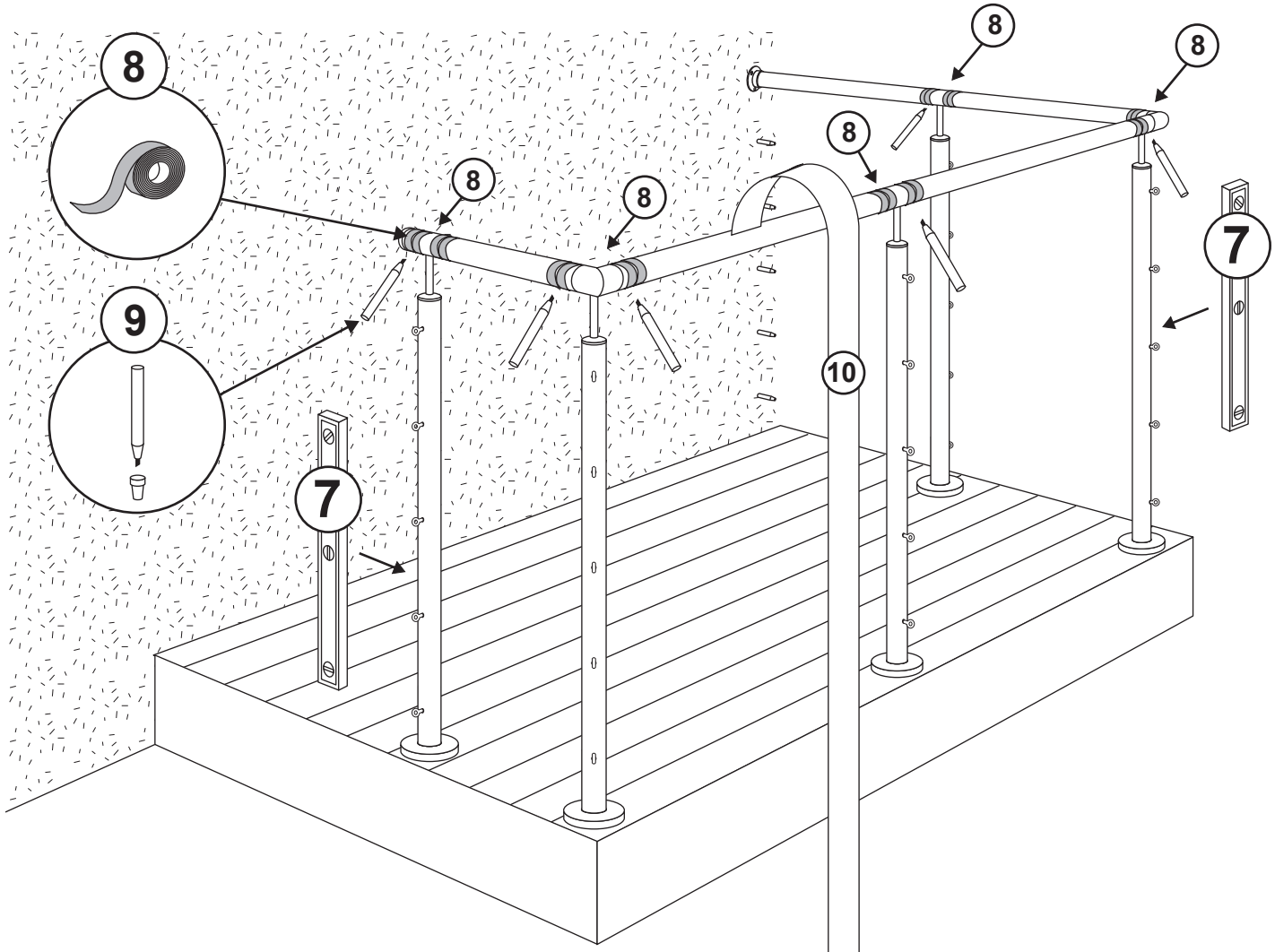

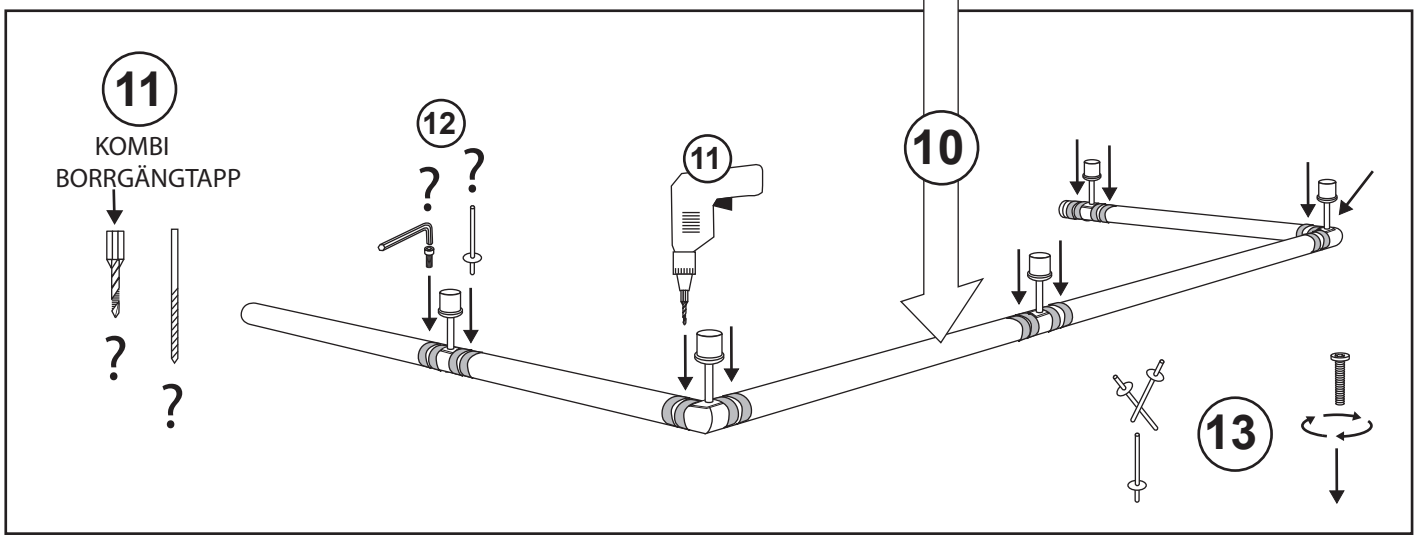

MARIFIX SYSTEM

14

LIM

14

LIM

15

90°

I LINJE

I LINJE

I LINJE

I LINJE

I LINJE

I LINJE

I LINJE

I LINJE

WIRE i HÖRN

16 STARTA ATT MONTERA WIRE I VÄGGFÄSTE.

17

16 INV.

38 INV.

18

19